HOLLYWOOD

franco ferri ITALIA

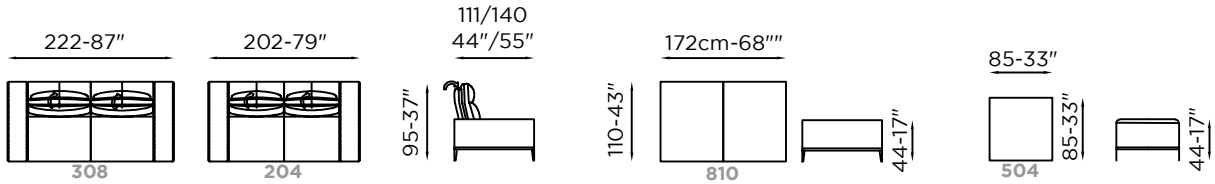

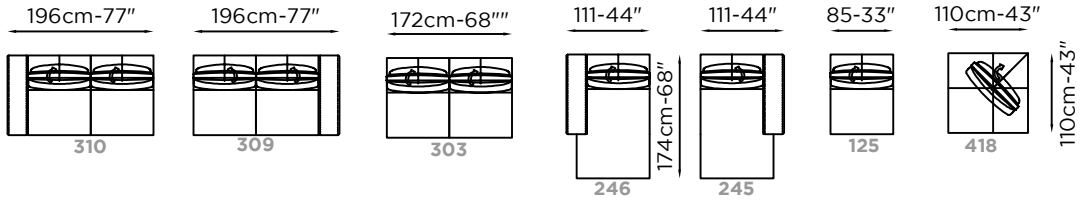

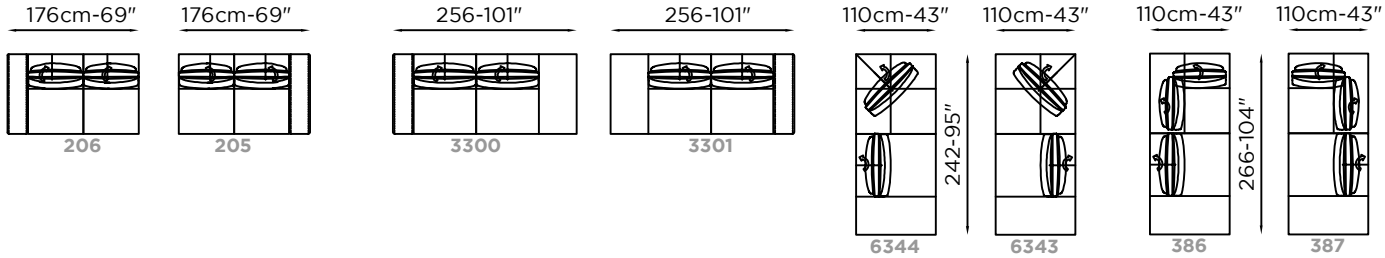

SOFT COMFORT

HARD COMFORT

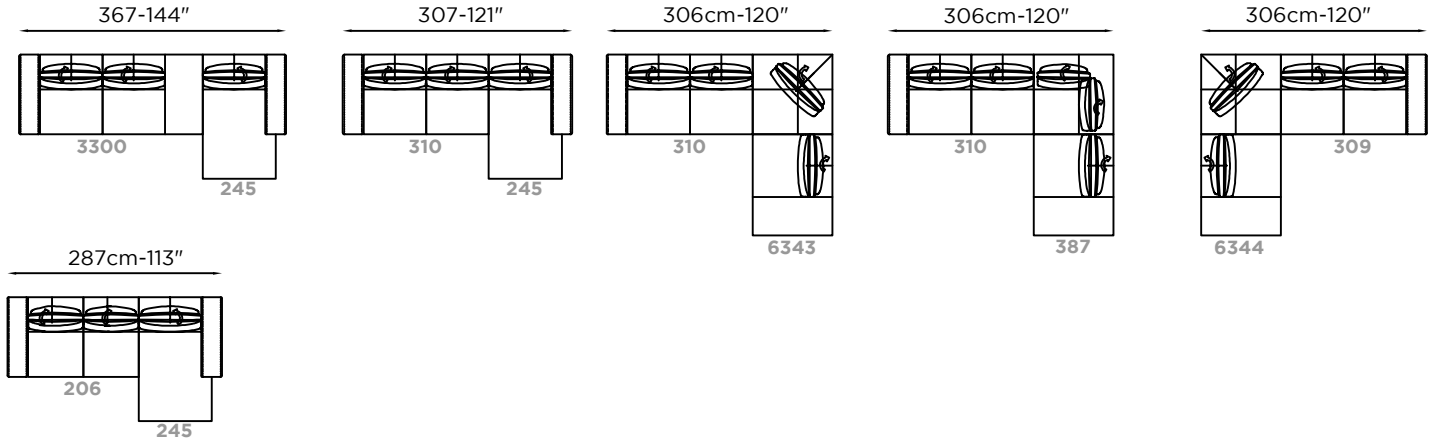

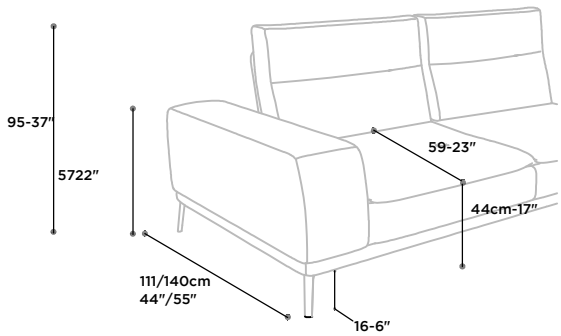

RIVESTIMENTO	COVERING	REVETEMENTS
Pelle Tessuto	**Leather Fabric**	**Cuir Tissu**
IMBOTTITURA	FILLING	REMBOURRAGE
BRACCIOLO: **Gomma** / CUSCINO SEDUTA: **Gomma** / CUSCINO SPALLIERA: **Gomma**	ARMS: **Foam** / SEAT CUSHION: **Foam** / BACK CUSHION: **Foam**	ACCOUDOIR: **Mousse** / COUSSIN D'ASSISE: **Mousse** / COUSSIN DE DOSSIER: **Mousse**
COMFORT	COMFORT	CONFORT
Soft - Hard	**Soft - Hard**	**Soft - Ferme**
FUNZIONE	FUNCTION	FONCTION
Spalliera basculante	**Tilting back cushion**	**Dossier avance-recule**
OPZIONI	OPTION	OPTION
Cuciture a contrasto	**Contrast stitching**	**Coutures contrast**

Piede / Legs / Piètement: **Metallo / Metal / Métal**

- **82** Bronzo scuro — Dark bronze / Bronze foncé
- **22** Bronzo chiaro — Light Bronze / Bronze clair
- **14** Nero opaco — Black matte / Noir mat

FRANCO FERRI ITALIA
Via Ceraso 1, 70022 Altamura (Bari)
T.: +39 0803165511 - info@francoferri.it
www.francoferri.it

L'azienda si riserva di apportare alcune modifiche alle dimensioni. Le dimensioni sono soggette a leggere variazioni dovute alla manifattura. Some dimensions reported in this legend may be changed by the manufacturer. Such dimensions are subject to small discrepancy due to the handmade product. L'entreprise se réserve le droit d'apporter d'éventuelles modifications aux dimensions. De légères variations de dimensions sont possibles en raison du processus de fabrication.